M ( 2 : 1 )

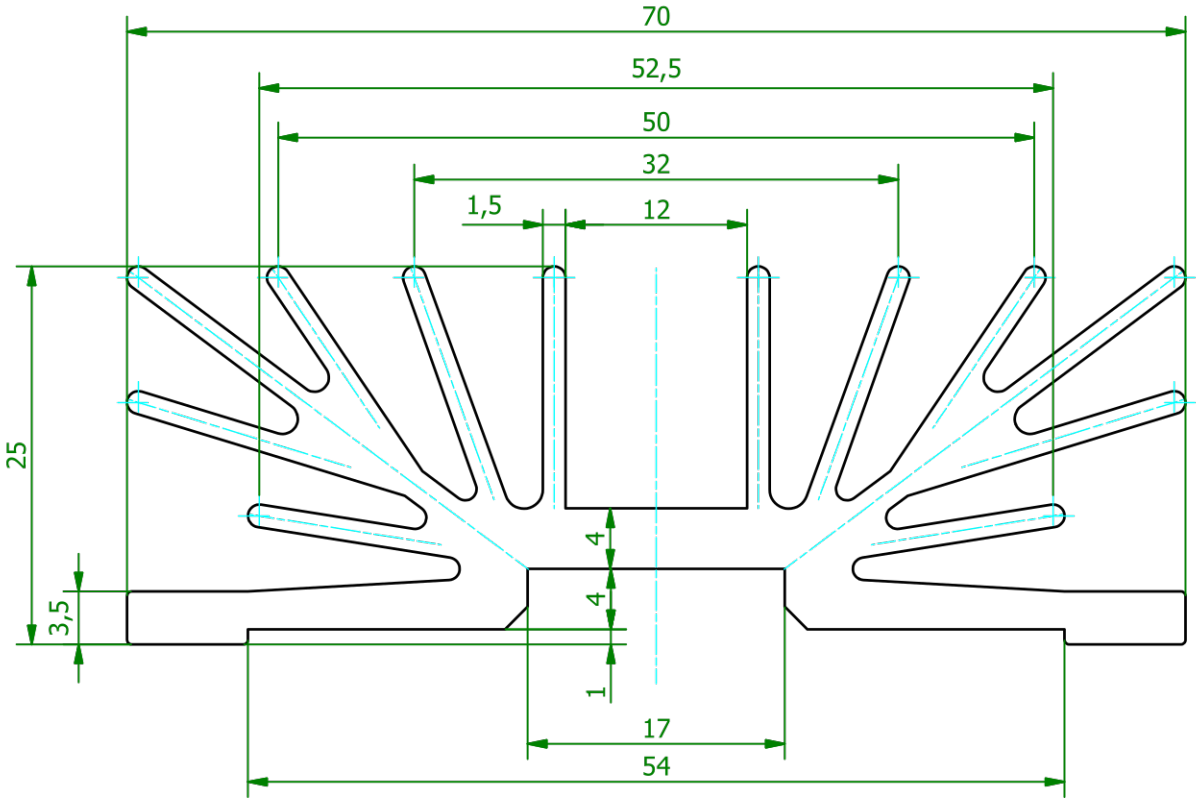


M ( 1 : 1 )

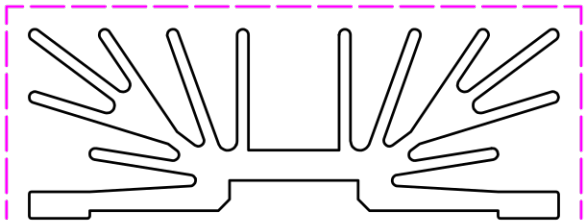

Schutzvermerk gemäß
DIN ISO 16016 beachten
© Fischer Elektronik GmbH & Co. KG 2006

Freimasstoleranz
DIN EN 12020

Oberfläche
nach Angabe

Kunde 77777 - Fischer Elektronik

fischerelektronik

| | Datum | Name |
|---|---|---|
| Erst. | 13.07.2006 | Schröder |
| Bearb. | 09.08.2006 | Lochen |

Bezeichnung / Titel
SK 064
Strangkühlkörper

Werkstoff / Material
AlMgSi0,5 F22
(EN AW 6060 T66)

Zeichnungs-Nummer
001014550

Blatt 1
Blätter 1

| Z. | Änderungen | Datum | Name |
|---|---|---|---|

C 001014549.ipt

Profiltoleranzen nach DIN EN 12020